両丸・片丸キー

NEW町工場

炭素鋼

材質 S50C

納期 **即日発送**(PM5:00までご注文分)※1

RoHS適合品　ネット対応品

注文例　4601　2袋
製品番号　注文数
※1袋5ヶ入の為10ヶになります。

●表の見方と価格

表示価格は1袋(5ヶ入)の価格です。

B×H	3×3	
長さ	両丸	片丸
10	4601 575	4602 525

製品番号　単価　円／袋　単価　円／袋

■価格表

1袋5個入です。ご注文は上記の注文例を参考に袋単位でお願いします。

単位／寸法:mm　単価:円／袋

B×H	3×3		4×4		5×5		6×6		7×7		8×7		10×8		12×8		14×9	
長さ	両丸	片丸	両丸	片丸	両丸	片丸	両丸	片丸	両丸	片丸	両丸	片丸	両丸	片丸	両丸	片丸	両丸	片丸
10	4601	4602	4613	4614	4631	4632	—	—	—	—	—	—	—	—	—	—	—	—
	575	525	575	525	625	575	—	—	—	—	—	—	—	—	—	—	—	—
12	4603	4604	4615	4616	4633	4634	—	—	—	—	—	—	—	—	—	—	—	—
	575	525	575	525	625	575	—	—	—	—	—	—	—	—	—	—	—	—
14	—	—	4617	4618	4635	4636	—	—	—	—	—	—	—	—	—	—	—	—
	—	—	575	525	625	575	—	—	—	—	—	—	—	—	—	—	—	—
15	4605	4606	4619	4620	4637	4638	—	—	—	—	—	—	—	—	—	—	—	—
	575	525	575	525	625	575	—	—	—	—	—	—	—	—	—	—	—	—
16	—	—	4621	4622	4639	4640	—	—	—	—	—	—	—	—	—	—	—	—
	—	—	575	525	625	575	—	—	—	—	—	—	—	—	—	—	—	—
18	4607	4608	4623	4624	4641	4642	—	—	—	—	—	—	—	—	—	—	—	—
	575	525	575	525	625	575	—	—	—	—	—	—	—	—	—	—	—	—
20	4609	4610	4625	4626	4643	4644	4657	4658	4671	4672	4693	4694	4715	4716	—	—	—	—
	575	525	575	525	675	625	675	625	775	725	775	725	1,000	950	—	—	—	—
25	4611	4612	4627	4628	4645	4646	4659	4660	4673	4674	4695	4696	4717	4718	4737	4738	—	—
	625	575	625	575	675	625	675	625	775	725	775	725	1,000	950	1,150	1,100	—	—
30	—	—	4629	4630	4647	4648	4661	4662	4675	4676	4697	4698	4719	4720	4739	4740	4759	4760
	—	—	625	575	675	625	675	625	775	725	775	725	1,000	950	1,150	1,100	1,375	1,275
35	—	—	—	—	4649	4650	4663	4664	4677	4678	4699	4700	4721	4722	4741	4742	4761	4762
	—	—	—	—	675	625	675	625	775	725	775	725	1,050	1,000	1,150	1,100	1,375	1,275
40	—	—	—	—	4651	4652	4665	4666	4679	4680	4701	4702	4723	4724	4743	4744	4763	4764
	—	—	—	—	725	675	725	675	825	775	825	775	1,050	1,000	1,150	1,100	1,425	1,300
45	—	—	—	—	4653	4654	4667	4668	4681	4682	4703	4704	4725	4726	4745	4746	4765	4766
	—	—	—	—	725	675	725	675	825	775	825	775	1,050	1,000	1,200	1,150	1,425	1,300
50	—	—	—	—	4655	4656	4669	4670	4683	4684	4705	4706	4727	4728	4747	4748	4767	4768
	—	—	—	—	725	675	725	675	950	900	950	900	1,100	1,050	1,200	1,150	1,425	1,300
55	—	—	—	—	—	—	—	—	4685	4686	4707	4708	4729	4730	4749	4750	4769	4770
	—	—	—	—	—	—	—	—	950	900	950	900	1,100	1,050	1,200	1,150	1,425	1,300
60	—	—	—	—	—	—	—	—	4687	4688	4709	4710	4731	4732	4751	4752	4771	4772
	—	—	—	—	—	—	—	—	950	900	950	900	1,100	1,050	1,200	1,150	1,425	1,300
65	—	—	—	—	—	—	—	—	4689	4690	4711	4712	4733	4734	4753	4754	4773	4774
	—	—	—	—	—	—	—	—	950	900	950	900	1,150	1,100	1,250	1,200	1,525	1,425
70	—	—	—	—	—	—	—	—	4691	4692	4713	4714	4735	4736	4755	4756	4775	4776
	—	—	—	—	—	—	—	—	1,050	1,000	1,050	1,000	1,150	1,100	1,250	1,200	1,525	1,425
75	—	—	—	—	—	—	—	—	—	—	—	—	—	—	4757	4758	4777	4778
	—	—	—	—	—	—	—	—	—	—	—	—	—	—	1,300	1,250	1,525	1,425
80	—	—	—	—	—	—	—	—	—	—	—	—	—	—	—	—	4779	4780
	—	—	—	—	—	—	—	—	—	—	—	—	—	—	—	—	1,575	1,475

※1 在庫割れの場合、納期は別途ご相談
表示価格は全て本体価格です。

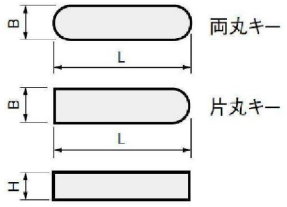

■寸法公差

B寸法	B(巾)	H(高さ)
3	0 −0.025	0 −0.025
4〜6	0 −0.030	0 −0.030
7〜10	0 −0.036	0 −0.090
12〜14	0 −0.043	0 −0.090

L(長さ)	公差
30以下	0 −0.2
31〜50	0 −0.25
51〜80	0 −0.3
81〜120	0 −0.35

両丸・片丸キー

NEW町工場

ステンレス

材質	SUS316
納期	**即日発送**(PM5:00までご注文分)※1

RoHS適合品　ネット対応品

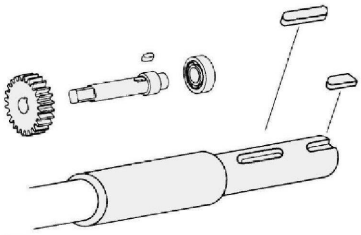

■価格表

1袋5個入です。ご注文は前頁の注文例を参考にして下さい。

単位／寸法:mm　単価:円／袋

B×H	3×3		4×4		5×5		6×6		7×7		8×7		10×8		12×8	
長さ	両丸	片丸	両丸	片丸	両丸	片丸	両丸	片丸	両丸	片丸	両丸	片丸	両丸	片丸	両丸	片丸
10	4801R	4801K	4807R	4807K	4816R	4816K	—	—	—	—	—	—	—	—	—	—
	1,150	1,150	1,150	1,150	1,250	1,250	—	—	—	—	—	—	—	—	—	—
12	4802R	4802K	4808R	4808K	4817R	4817K	—	—	—	—	—	—	—	—	—	—
	1,150	1,150	1,150	1,150	1,250	1,250	—	—	—	—	—	—	—	—	—	—
14	—	—	4809R	4809K	4818R	4818K	—	—	—	—	—	—	—	—	—	—
	—	—	1,150	1,150	1,250	1,250	—	—	—	—	—	—	—	—	—	—
15	4803R	4803K	4810R	4810K	4819R	4819K	—	—	—	—	—	—	—	—	—	—
	1,150	1,150	1,150	1,150	1,250	1,250	—	—	—	—	—	—	—	—	—	—
16	—	—	4811R	4811K	4820R	4820K	—	—	—	—	—	—	—	—	—	—
	—	—	1,150	1,150	1,250	1,250	—	—	—	—	—	—	—	—	—	—
18	4804R	4804K	4812R	4812K	4821R	4821K	—	—	—	—	—	—	—	—	—	—
	1,150	1,150	1,150	1,150	1,250	1,250	—	—	—	—	—	—	—	—	—	—
20	4805R	4805K	4813R	4813K	4822R	4822K	4829R	4829K	4836R	4836K	4847R	4847K	4858R	4858K	—	—
	1,150	1,150	1,150	1,150	1,350	1,350	1,350	1,350	1,575	1,575	1,575	1,575	2,000	2,000	—	—
25	4806R	4806K	4814R	4814K	4823R	4823K	4830R	4830K	4837R	4837K	4848R	4848K	4859R	4859K	4869R	4869K
	1,250	1,250	1,250	1,250	1,350	1,350	1,350	1,350	1,575	1,575	1,575	1,575	2,000	2,000	2,300	2,300
30	—	—	4815R	4815K	4824R	4824K	4831R	4831K	4838R	4838K	4849R	4849K	4860R	4860K	4870R	4870K
	—	—	1,250	1,250	1,350	1,350	1,350	1,350	1,575	1,575	1,575	1,575	2,000	2,000	2,300	2,300
35	—	—	—	—	4825R	4825K	4832R	4832K	4839R	4839K	4850R	4850K	4861R	4861K	4871R	4871K
	—	—	—	—	1,350	1,350	1,350	1,350	1,575	1,575	1,575	1,575	2,100	2,100	2,300	2,300
40	—	—	—	—	4826R	4826K	4833R	4833K	4840R	4840K	4851R	4851K	4862R	4862K	4872R	4872K
	—	—	—	—	1,475	1,475	1,475	1,475	1,675	1,675	1,675	1,675	2,100	2,100	2,300	2,300
45	—	—	—	—	4827R	4827K	4834R	4834K	4841R	4841K	4852R	4852K	4863R	4863K	4873R	4873K
	—	—	—	—	1,475	1,475	1,475	1,475	1,675	1,675	1,675	1,675	2,100	2,100	2,400	2,400
50	—	—	—	—	4828R	4828K	4835R	4835K	4842R	4842K	4853R	4853K	4864R	4864K	4874R	4874K
	—	—	—	—	1,475	1,475	1,475	1,475	1,900	1,900	1,900	1,900	2,200	2,200	2,400	2,400
55	—	—	—	—	—	—	—	—	4843R	4843K	4854R	4854K	4865R	4865K	4875R	4875K
	—	—	—	—	—	—	—	—	1,900	1,900	1,900	1,900	2,200	2,200	2,400	2,400
60	—	—	—	—	—	—	—	—	4844R	4844K	4855R	4855K	4866R	4866K	4876R	4876K
	—	—	—	—	—	—	—	—	1,900	1,900	1,900	1,900	2,200	2,200	2,400	2,400
65	—	—	—	—	—	—	—	—	4845R	4845K	4856R	4856K	4867R	4867K	4877R	4877K
	—	—	—	—	—	—	—	—	1,900	1,900	1,900	1,900	2,300	2,300	2,525	2,525
70	—	—	—	—	—	—	—	—	4846R	4846K	4857R	4857K	4868R	4868K	4878R	4878K
	—	—	—	—	—	—	—	—	2,100	2,100	2,100	2,100	2,300	2,300	2,525	2,525
75	—	—	—	—	—	—	—	—	—	—	—	—	—	—	4879R	4879K
	—	—	—	—	—	—	—	—	—	—	—	—	—	—	2,625	2,625
80	—	—	—	—	—	—	—	—	—	—	—	—	—	—	—	—
	—	—	—	—	—	—	—	—	—	—	—	—	—	—	—	—

※1 在庫割れの場合、納期は別途ご相談
表示価格は全て本体価格です。

■参考資料(適応する軸径)

B×H	3×3	4×4	5×5	6×6
軸　径	8～10	10～12	12～17	17～22
B×H	7×7	8×7	10×8	12×8
軸　径	20～25	22～30	30～38	38～44

B×H	14×9	16×10	18×11	20×12
軸　径	44～50	50～58	58～65	65～75
B×H	22×14	25×14	28×16	32×18
軸　径	75～85	85～95	95～110	110～130

特注キー

NEW町工場

納期 1～2週間

RoHS適合品　受注生産　製作品の為、注文後のキャンセルはご容赦下さい。

●図面により製作します。

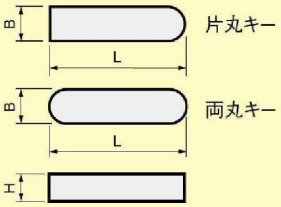

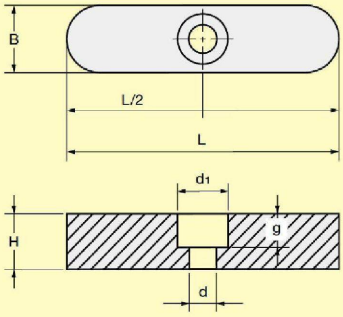

●ザグリ穴加工

B	H	d	d_1	g
8	7	3.4	6	3.5
10	8	4.5	7.5	4.5
12	8	5.5	9.5	5.5
14	9	5.5	9.5	5.5
16	10	5.5	9.5	5.5
18	11	6.6	11	6.5

●全長の変更

全長をカットします。

●オーバーサイズの寸法公差表

B×H	B	H
16×10	0 −0.043	−0.09
18×11		0 −0.11
20×12	0 −0.052	
22×14		
25×14		
28×16		

B×H	B	H
32×18	0 −0.062	−0.11
36×20		0 −0.13
40×22		
45×25		
50×28		

製品のPR

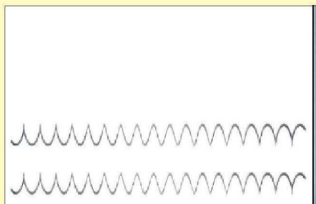

バネコンベア (P.179)

タングレスインサート (P.190)

Uボルト (P.199)

機械固定Z金具 (P.200)